H:	1.7	1.8	2.0	2.5

标 记 MARK.	ECN编号/变更内容 ECN NO/DEFINITION	日 期 DATE	修 改 REVISE	核 准 APPROVE

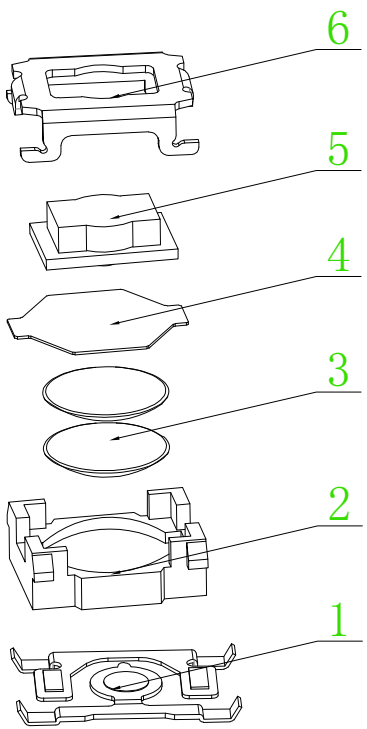

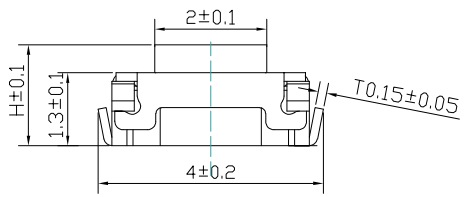

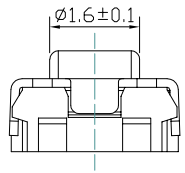

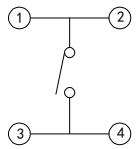

CIRCUIT DIAGRAM

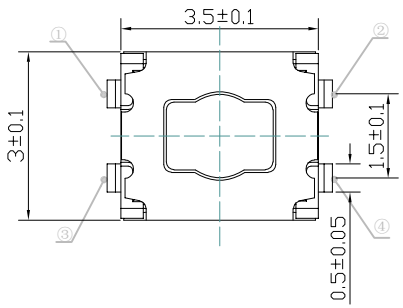

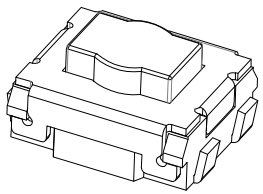

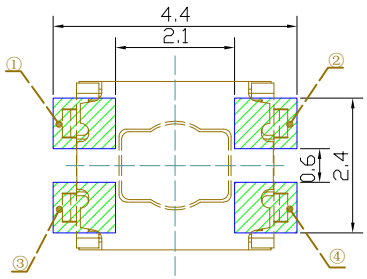

P.C.B MOUNTING PATTERN DIMENSION

项 目	规 格
额定电负荷:	DC12V 50mA
绝缘电阻:	≥100MΩ 100V DC/1min
耐压强度:	AC250V 50Hz/1min
电气寿命:	100,000 cycles Min
环境温度:	-40℃ ~ +85℃
接触电阻:	≤100mΩ Max
行 程:	0.18±0.1mm
动作力:	160gf±30gf

编号	部件名称	材料名称	数量	备注
6	盖板	SUS304	1	清洗
5	按钮	LCP	1	白/黑色
4	防尘膜	聚酰亚胺	1	黄色
3	弹片	SUS301	1/2	镀银
2	基座	LCP	1	白/黑色
1	卡件	磷铜	1	镀银

未标注公差列表

X.	±0.2	X.°	±1°
.X	±0.1	.X°	±0.5°
.XX	±0.05	.XX°	±0.3°
.XXX	±0.02	.XXX°	----

设 计 DESIGN
审 核 CHECKED
校准化 STANDARD
批 准 APPROVE

单 位: UNIT mm

材 质 MATERIAL
重 量 WT.
图 号 DWG NO.
视 图 VIEW
比例 SCALE 1 : 1
版本 REV. A0
日 期 2020/03

产品系列 Product series: 轻 触 开 关
产品名称 Product Title: 3*4 梅花钮 无柱包脚 四脚小龟
产品编码 Product number:

东莞市溪榜电子有限公司
DONG GUAN XI BANG ELECTRONI CS CO., LTD.

张 数 第 页